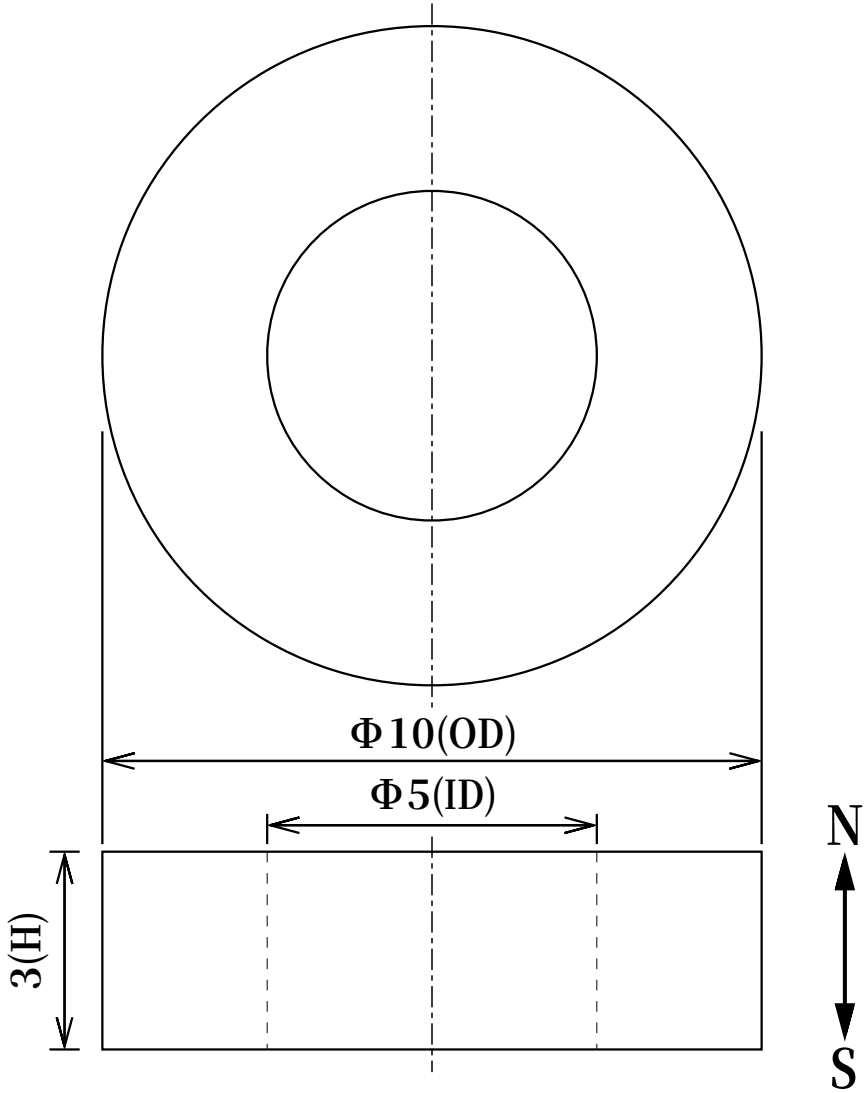

寸法公差		
外径OD	Φ10	(±0.1)
内径ID	Φ5	(+0.2/0)
高さH	3	(±0.05)

品名	ネオジム磁石(N35H)、リング型、Φ10xΦ5x3(mm)、高さ方向			
	尺度	NTS	形状	リング型
			着磁	有
	材質	N35H	表面処理	NiCuNi
	磁化方向	高さ方向	単位	mm

NeoMag ネオマグ(株)
www.neomag.jp

※本仕様は予告なく変更する場合がありますが、悪しからずご了解ください。