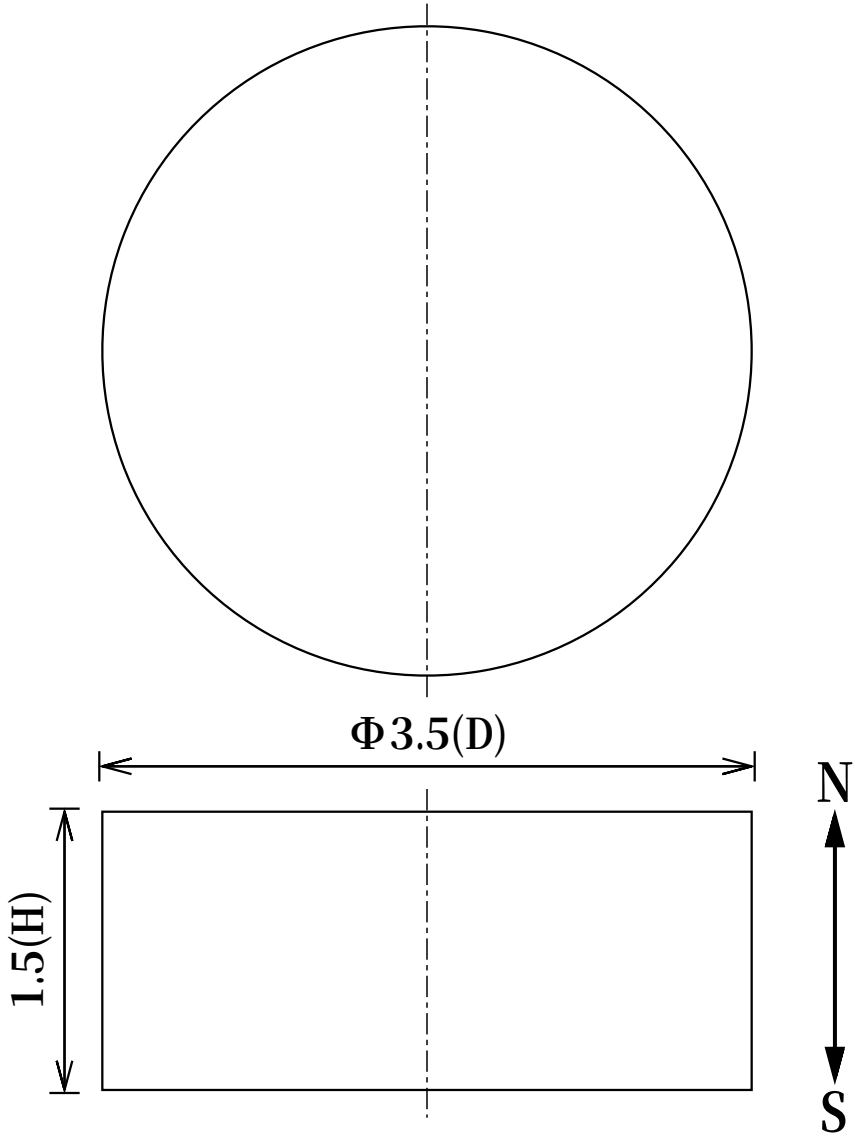

寸法公差		
直径D	Φ3.5	(±0.1)
高さH	1.5	(±0.05)

品名	ネオジム磁石(N40)、円柱型、Φ3.5x1.5(mm)、高さ方向			
	尺度	NTS	形状	円柱型
			着磁	有
材質	N40		表面処理	NiCuNi
磁化方向	高さ方向		単位	mm

NeoMag ネオマグ(株)
www.neomag.jp

※本仕様は予告なく変更する場合がありますが、悪しからずご了解ください。