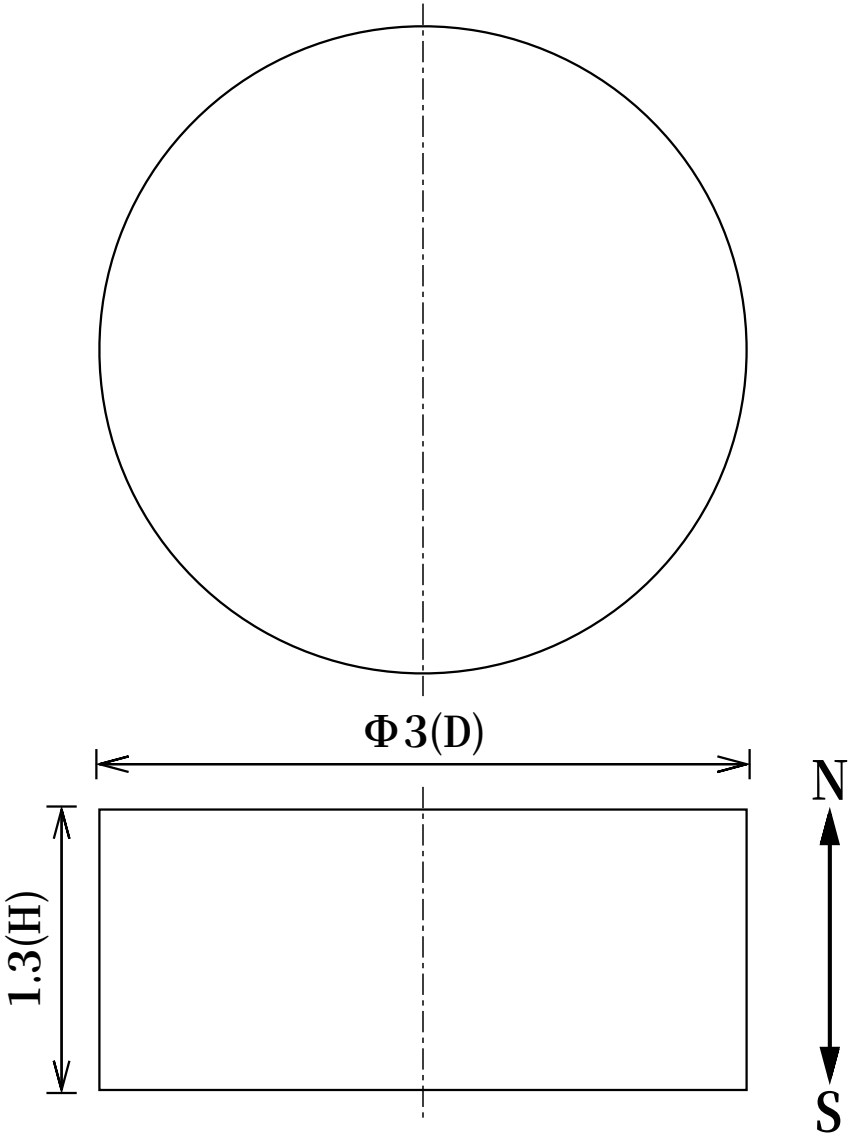

寸法公差		
直径D	Φ3	(±0.1)
高さH	1.3	(±0.05)

品名	サマコバ磁石(SS28)、円柱型、Φ3x1.3(mm)、高さ方向			
	尺度	NTS	形状	円柱型
			着磁	有
材質	SS28		表面処理	メッキなし
磁化方向	高さ方向		単位	mm

NeoMag ネオマグ(株)
www.neomag.jp

※本仕様は予告なく変更する場合がありますが、悪しからずご了解ください。